Algoritmo para saber pares

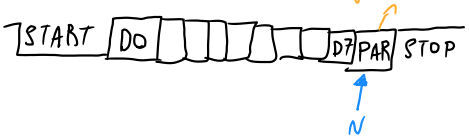

El Bit de paridad sirve para saber si el numero llego bien

9 bits → La idea es saber si es par o no
↳ si es impar hay un error

* Hacer Algoritmo
- Arbol
- camino datos
- maquina estado

1 0 1 0 1 0 1 0 → 0 → Bit de paridad
0 0 1 0 1 0 1 0 → 1

1) Algoritmo

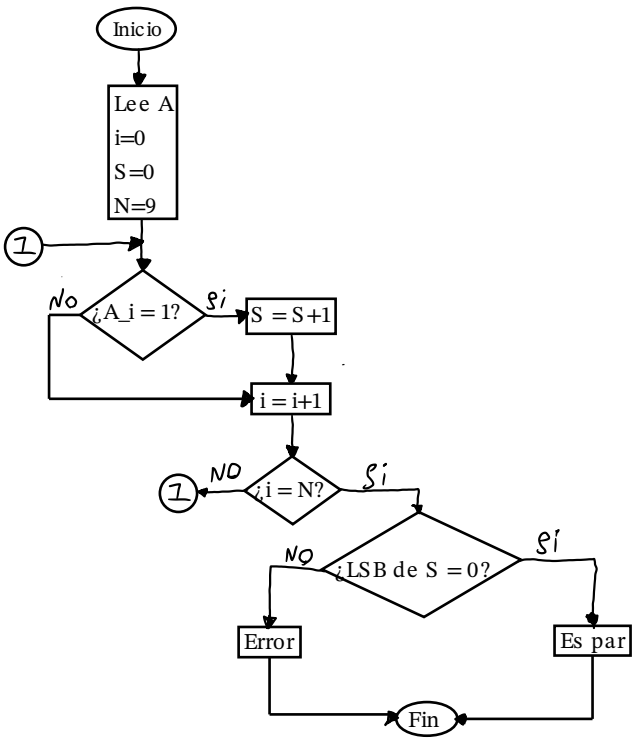

2) Verificación

A	i	S
0 0 0 1 0 1 0 1 1	0	0
0 0 0 1 0 1 0 1 1	1	1
0 0 0 1 0 1 0 1 1	2	1 0
	3	1 0
	4	1 1
	5	1 1
	6	1 0 0
	7	1 0 0
	8	1 0 0
0 0 0 1 0 1 0 1 1	9	1 0 0

3) Listar variables

* A, i, S, N

* Multiplexor
* Acumulador
* Sumador
* Comparador $\boxed{i=N}$
* Comparador $\boxed{\text{LSB de } S = 0}$

4) Camino de datos

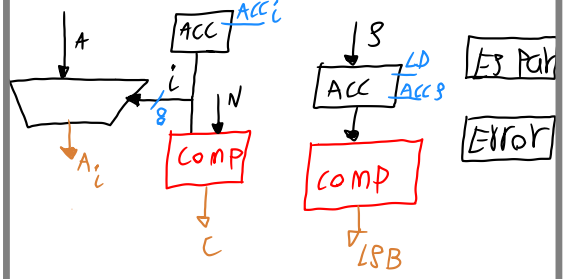

5) Bloque de control

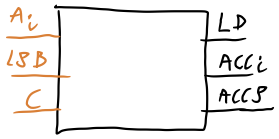
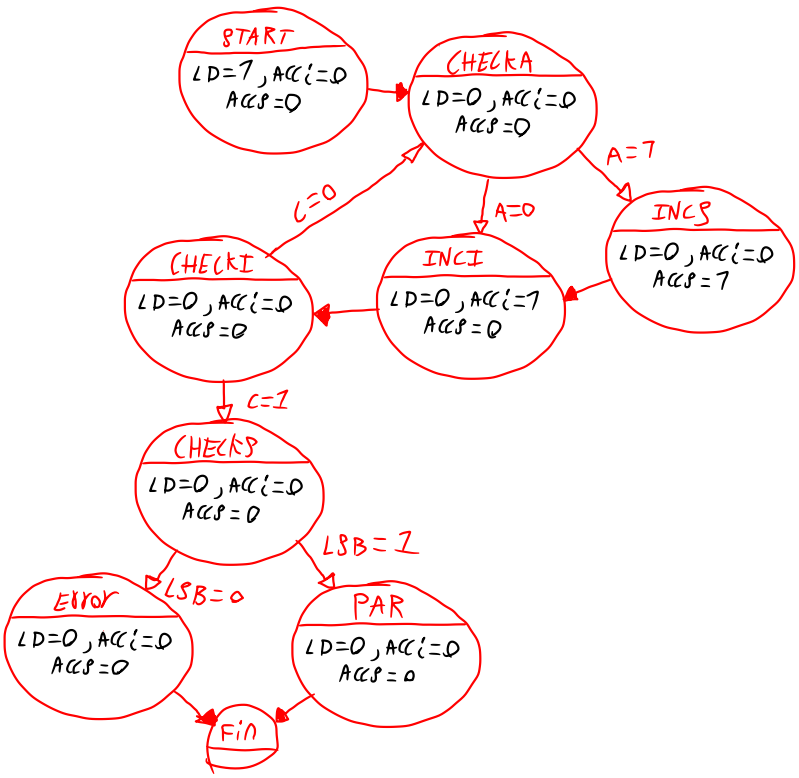
6) Diagrama de estados